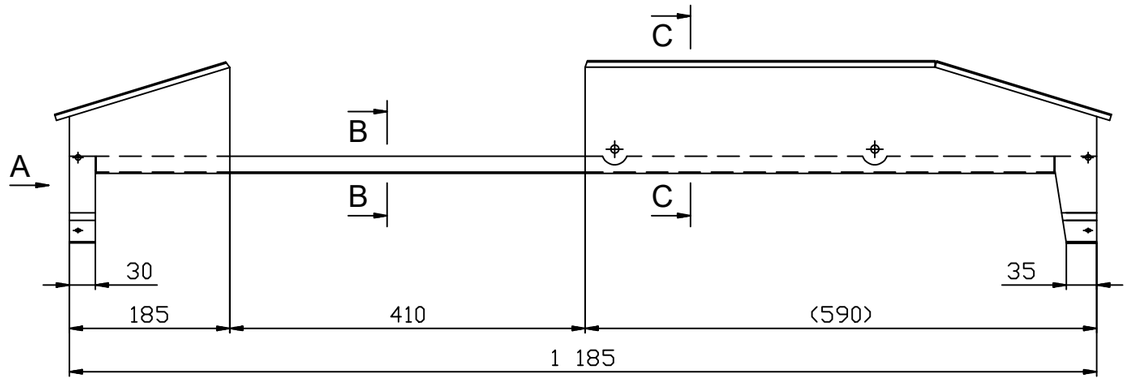

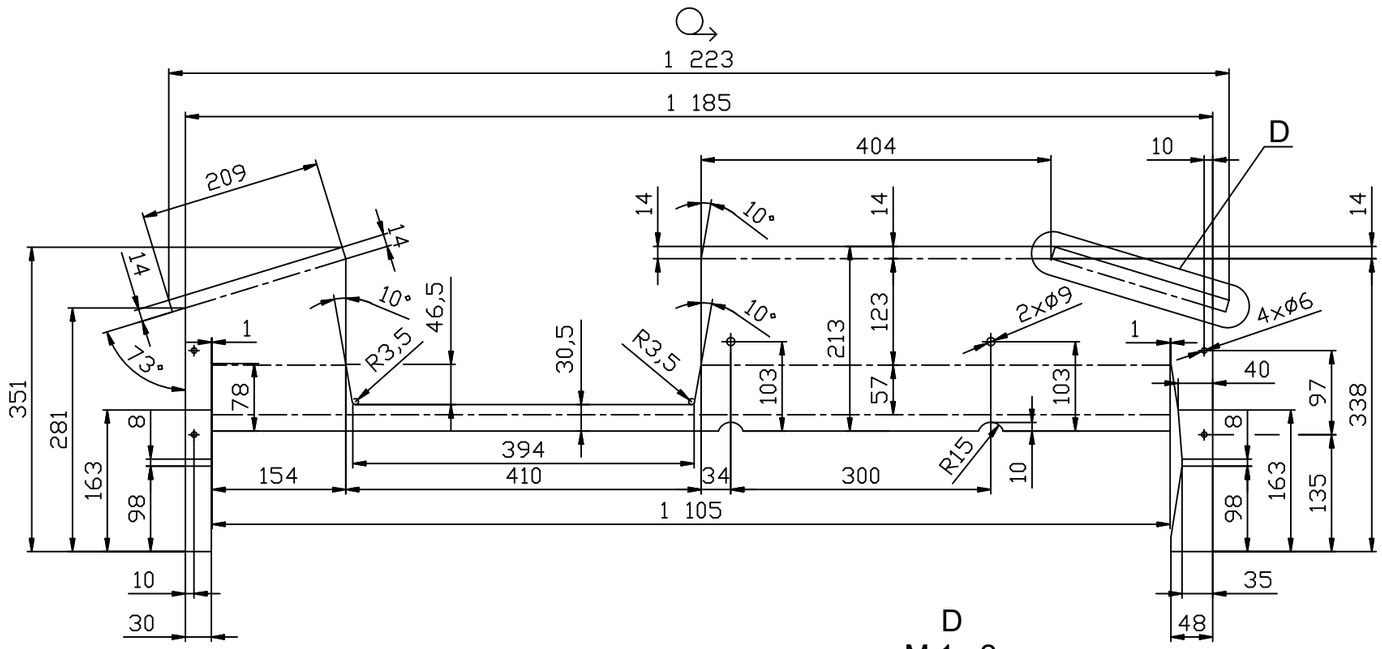

D
M 1 : 2

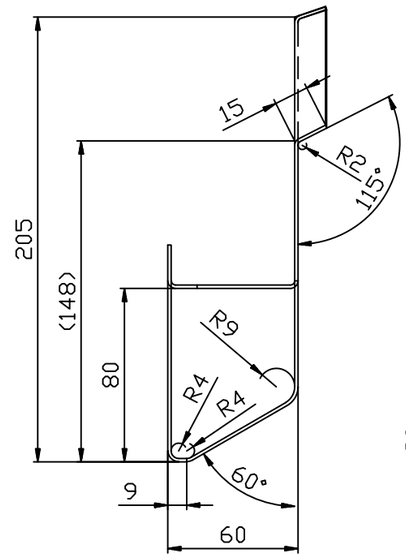

→A
M 1 : 2

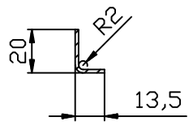

B - B
M 1 : 2

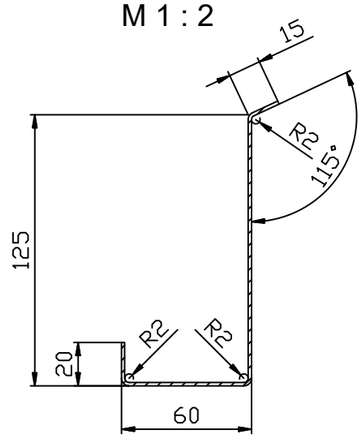

C - C
M 1 : 2

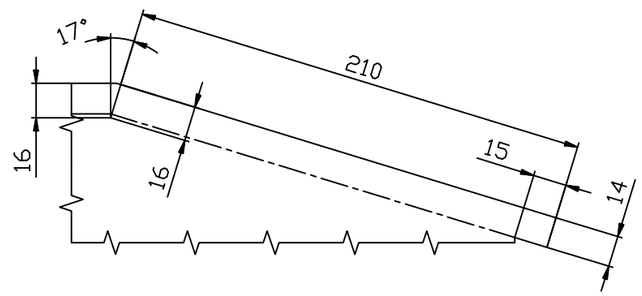

1	P1,5 - 1223 x 351	EN 10051+A1	S235JR		5,05	Kr59 - 13 - 396	1
Počet kusů	Název - rozměr	Polotovar	Materiál	Čistá hmotnost	Hrubá hmotnost	Číslo výkresu	Pozice

Poznámka POUŽITO U SESTAVY Kr59-13-396

Měřítko				Index	Změna	Datum	Podpis
1:5	Kreslil	2/2009	Ing. Křivánek				
1:2	Schválil	2/2014	Dvořáček				
	Svař.technolog						

KOVOVÝROBA OPRAVY A STROJÍRNY s.r.o.

Typ VarioLF2+ | Skupina 13 - VNITŘNÍ VYBAVENÍ | Starý výkres

PLECH PULTU

Kr59-13-397